ТПП Ф1801.01.08.02.006

Ra 3,2 (√)

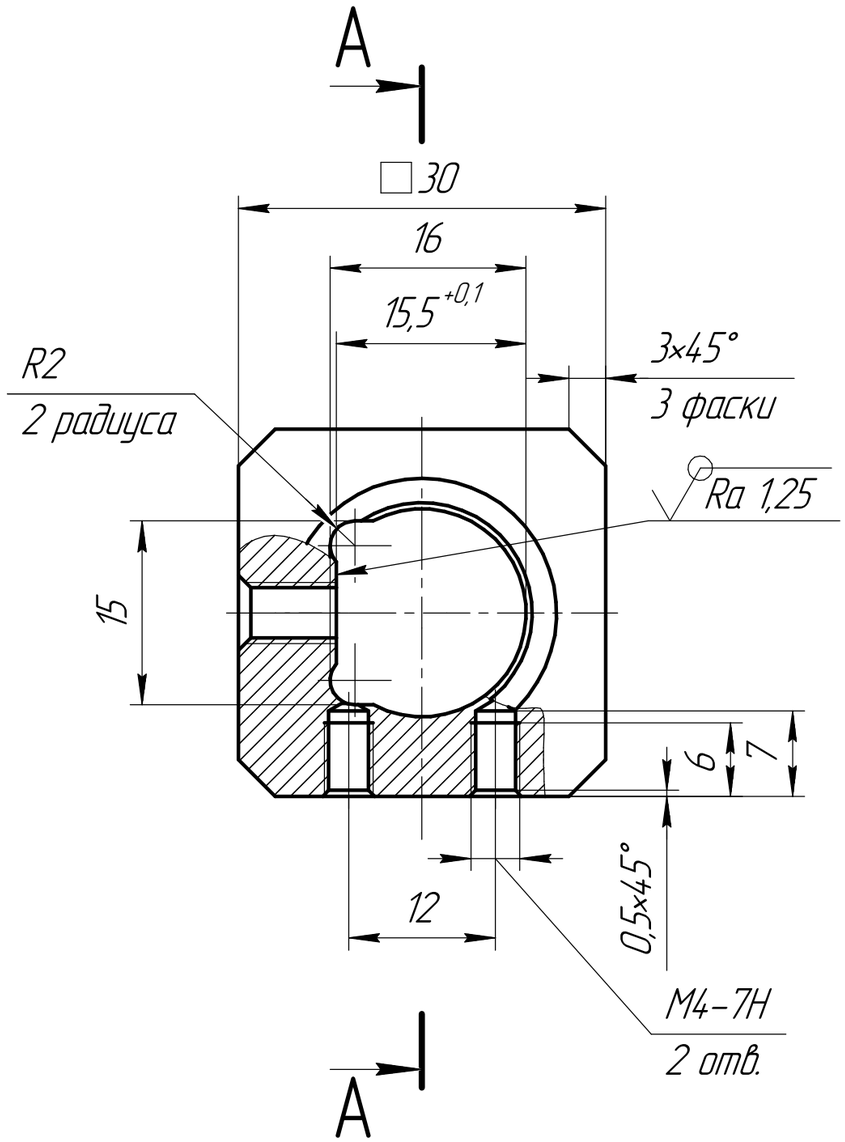

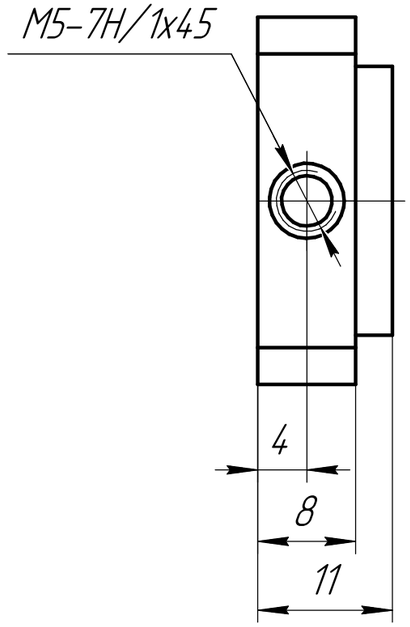

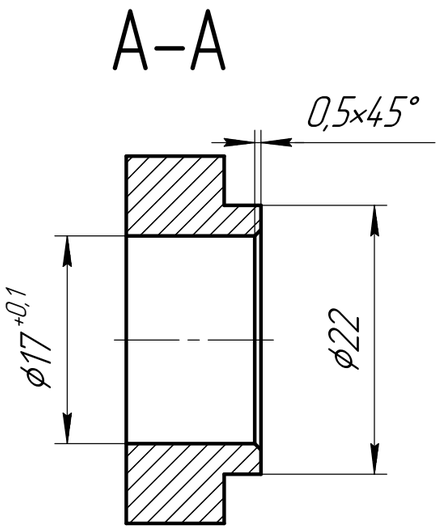

1 H14, h14, ± $\frac{IT14}{2}$.

2 Покрытие: Ан.окс.Нв.

					ТПП Ф1801.01.08.02.006		
Изм.	Лист	№ докум.	Подп.	Дата	Поводок	Лит.	Масса: 0,02 / Масштаб: 2:1
Разраб.		Радкин С.А.				Лист	Листов 1
Пров.							
Т.контр.							
Н.контр.					Д16Т ГОСТ 4784-2019	ООО "ЗМ-ИНЖИНИРИНГ"	
Утв.							

Перв. примен. | Справ. № | Подп. и дата | Инв. № дубл. | Взам. инв. № | Подп. и дата | Инв. № подл.

Копировал | Формат А3